SCM/Morbidelli社製システム用クランプ装置

真空クランプブロック VCBL-S6

SCM社製 TVシリーズ向け、高さ: 50 mm、75 mm、110 mm

真空クランプブロック VCBL-S6

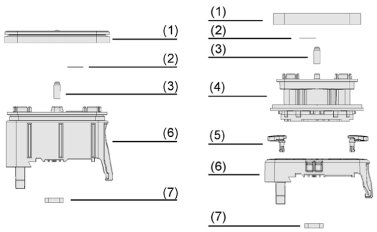

システムデザイン 真空クランプブロック VCBL-S6

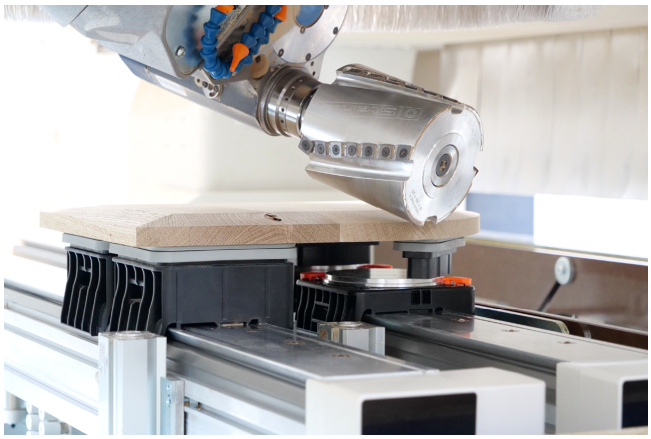

SCM社製コンソールに取り付けて使用される真空クランプブロック VCBL-S6

業界特有のアプリケーションへの適合性

アプリケーション

- SCM社製 / Morbidelliシリーズのコンソールシステムに取付可能な真空クランプブロック
- 木材加工の幅広い用途に対応するため、様々なサイズとアクセサリを用意
- 曲面や凹凸のあるワークの安全な把持が可能
- アクセサリを使用することで、自動位置決め機能付き Flexmaticマシンテーブルおよび位置検知検出機能付き Start/Pilot にも使用可能

デザイン

- (1) 高い保持力、水平方向の力への安定性と切り屑などの侵入防止機能を兼ね備えた設計の吸着プレート
- (2) スマートフォンなどを使用し製品情報の読み取りが可能な NFCタグを内蔵
- (3) 真空回路の開閉を行うタッチバルブ
- 真空カップ (4) は15°刻みで角度調整が可能、クランプレバー (5) を回してベースに固定
- (6) ガラス繊維強化プラスチック製の頑丈な本体、固定用のメカ式クランプ付き
- (7) シーリングフレーム: コンソール上でブロックをスライドさせることで容易な位置変更が可能

製品特徴

- 実績をもとにしたシステムコンセプトにより、最高の保持力と精度を保証し、生産工程の効率化と高い品質を実現
- 幅広いラインアップのクランプブロックとアクセサリにより、あらゆる木材アプリケーションに対応
- 工具なしで素早く交換が可能なため、セットアップやメンテナンスの工数を削減可能
- ダイアフラム付きゴムプレートはブロック内部への汚れの侵入を防ぎ、安定した性能を発揮
- NFCタグを内蔵し、製品情報やスペアパーツリストなどを手軽かつ素早く確認可能

© J. Schmalz GmbH / 技術的な変更がある場合がございます / 上で生成された 09.02.2024

シュマルツに連絡してください。 Schmalz K.K / 〒224-0027 横浜市都筑区大棚町3001-7/ +81 45 565-5150 / schmalz@schmalz.co.jp

SCM/Morbidelli社製システム用クランプ装置

真空クランプブロック VCBL-S6

SCM社製 TVシリーズ向け、高さ: 50 mm、75 mm、110 mm

発注コード 真空クランプブロック VCBL-S6

VCBL-S6	–	125x50	x50	–	S-360-15	–	TV
1		2	3		4		5

1 – 製品仕様

タイプ	種類
VCBL-S6	真空クランプブロック (SCM社/ Morbidelli、TVシリーズ 幅98 mmコンソール向け)
VCBL-S6-CUP	VCBL-S6用スペアパーツ: 上部

4 – オプション仕様

タイプ	種類
S-360-15	360°回転 (15°刻み)

2 – 吸着面サイズ

タイプ	サイズ
(例) 120x50	120x50 mm

5 – 製品仕様

タイプ	種類
TV	タッチバルブ付き
TV+ME	タッチバルブ、メンブレン (埃の侵入抑制) 付き

3 – クランプブロックの高さ

タイプ	サイズ
(例) x50	50 mm

吸着範囲 145 x 145 mmの真空クランプブロック は組立済みで納品されます。
吸着範囲が 125 x 75 mm/120 x 50 mm/130 x 30 mm の真空ブロックは以下の製品で構成されます。

- マウント AP-S6 (シーリングスポンジとOリングを含む)
- 真空カップ (サクションプレート、センシングバルブ、NFCタグを含む)
- 真空カップは別で利用可能

スペアパーツ: 交換用ゴムプレート VCSP-O、発泡ゴムシーリングフレーム VCDR、内蔵バルブ TV、 真空カップ VCBL-S6-CUP、取り付け部品 AP-S6
アクセサリ: 発泡ゴムプレート、位置検出用スイッチングカム、位置検出用マグネット

発注データ 真空クランプブロック VCBL-S6

型式				寸法（L×W）: 145x145	125x75	120x50	130x30
VCBL-S6	50	-	TV+ME	10.01.12.04460	-	-	-
VCBL-S6	50	S-360-15	TV+ME	-	10.01.12.04461	-	-
VCBL-S6	50	S-360-15	TV	-	-	10.01.12.04462	10.01.12.04463
VCBL-S6	75	-	TV+ME	10.01.12.04456	-	-	-
VCBL-S6	75	S-360-15	TV+ME	-	10.01.12.04457	-	-
VCBL-S6	75	S-360-15	TV	-	-	10.01.12.04458	10.01.12.04459
VCBL-S6	110	-	TV+ME	10.01.12.04452	-	-	-
VCBL-S6	110	S-360-15	TV+ME	-	10.01.12.04453	-	-
VCBL-S6	110	S-360-15	TV	-	-	10.01.12.04454	10.01.12.04455

型式				寸法（L×W）: 125x75	120x50	130x30
VCBL-S6	カップ	25	TV+ME	10.01.12.04638	-	-
VCBL-S6	カップ	25	TV	-	10.01.12.04639	10.01.12.04654
VCBL-S6	カップ	50	TV+ME	10.01.12.04628	-	-
VCBL-S6	カップ	50	TV	-	10.01.12.04629	10.01.12.04630
VCBL-S6	カップ	85	TV+ME	10.01.12.04625	-	-
VCBL-S6	カップ	85	TV	-	10.01.12.04626	10.01.12.04627

型式	製品コード
AP-S6-145x145x25	10.01.12.04440

シュマルツに連絡してください。 Schmalz K.K / 〒224-0027 横浜市都筑区大棚町3001-7/ +81 45 565-5150 / schmalz@schmalz.co.jp

真空クランプブロック VCBL-S6

SCM社製 TVシリーズ向け、高さ: 50 mm、75 mm、110 mm

発注データ スペアパーツ 真空クランプブロック VCBL-S6

型式		スペアパーツ		製品コード
VCBL-S6	145x145	サクションプレート (上部)	VCSP-O 145x145x16.5 ME	10.01.12.04445
VCBL-S6	125x75	サクションプレート (上部)	VCSP-O 125x75x16.5 ME	10.01.12.04766
VCBL-S6	120x50	サクションプレート (上部)	VCSP-O 120x50x15.5	10.01.12.00012
VCBL-S6	130x30	スペアパーツセット	ERS VCSP	10.01.12.01543

型式	スペアパーツ		製品コード
VCBL-S6	シーリングフレーム (下部)	VCDR 135x25.5x6 VCBL	10.01.12.04560

型式	スペアパーツ		製品コード
VCBL-S6	タッチバルブ	TV D9 4.3	10.01.12.02514

発注データ アクセサリ 真空クランプブロック VCBL-S6

型式		アクセサリ			製品コード
VCBL-S6	145x145	サクションプレート (上部)	発泡ゴム製吸着板	VCSP-O 145x145x17.9 ME-MOS	10.01.12.04818
VCBL-S6	125x75	サクションプレート (上部)	発泡ゴム製吸着板	VCSP-O 125x75x17.9 ME-MOS	10.01.12.04836

型式	アクセサリ			製品コード
VCBL-S6	カムスイッチ	フレックスマチックマシンテーブル用トリップカム	SCHA-NOCK 12x7.6x20 VCBL-S6	10.01.12.04741

型式	アクセサリ			製品コード
VCBL-S6	クランプシステムのアクセサリ	打ち上げ・パイロット機テーブル用マグネット	ZUB VCBL-S6	10.01.12.04841

シュマルツに連絡してください。 Schmalz K.K / 〒224-0027 横浜市都筑区大棚町3001-7/ +81 45 565-5150 / schmalz@schmalz.co.jp

真空クランプブロック VCBL-S6

SCM社製 TVシリーズ向け、高さ: 50 mm、75 mm、110 mm

デザインデータ 真空クランプブロック VCBL-S6

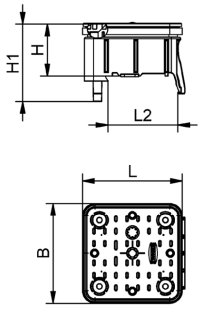

VCBL-S6

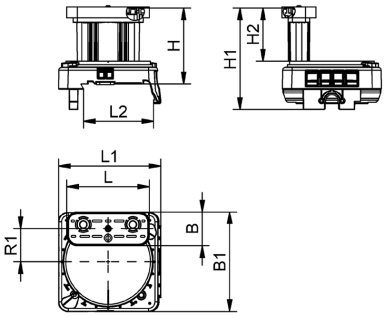

VCBL-S6 D-360

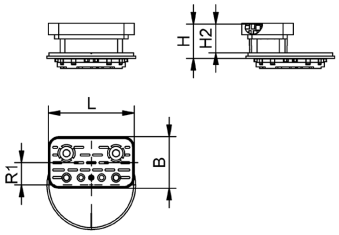

VCBL-S6-CUP

シュマルツに連絡してください。 Schmalz K.K / 〒224-0027 横浜市都筑区大棚町3001-7/ +81 45 565-5150 / schmalz@schmalz.co.jp

真空クランプブロック VCBL-S6

SCM社製 TVシリーズ向け、高さ: 50 mm、75 mm、110 mm

デザインデータ 真空クランプブロック VCBL-S6

型式	B [mm]	H [mm]	H1 [mm]	L [mm]	L2 [mm]
VCBL-S6 145x145x50 TV+ME	145	50	88	145.0	104
VCBL-S6 145x145x75 TV+ME	145	75	113	145.0	104
VCBL-S6 145x145x110 TV+ME	145	110	148	145.0	104

型式	B [mm]	B1 [mm]	H [mm]	H1 [mm]	H2 [mm]	L [mm]	L1 [mm]	L2 [mm]	R1 [mm]
VCBL-S6 125x75x50 S-360-15 TV+ME	75	144	50	88	17.0	125.0	149	104	33
VCBL-S6 120x50x50 S-360-15 TV	50	144	50	88	17.0	120.0	149	104	48
VCBL-S6 130x30x50 S-360-15 TV	30	144	50	88	17.0	130.0	149	104	55
VCBL-S6 125x75x75 S-360-15 TV+ME	75	144	75	113	42.0	125.0	149	104	33
VCBL-S6 120x50x75 S-360-15 TV	50	144	75	113	42.0	120.0	149	104	48
VCBL-S6 130x30x75 S-360-15 TV	30	144	75	113	42.0	130.0	149	104	55
VCBL-S6 125x75x110 S-360-15 TV+ME	75	144	110	148	77.0	125.0	149	104	33
VCBL-S6 120x50x110 S-360-15 TV	50	144	110	148	77.0	120.0	149	104	48
VCBL-S6 130x30x110 S-360-15 TV	30	144	110	148	77.0	130.0	149	104	55

型式	B [mm]	H [mm]	H2 [mm]	L [mm]	R1 [mm]
VCBL-S6-CUP 125x75x25 TV+ME	75	25	17.0	125.0	33
VCBL-S6-CUP 120x50x25 TV	50	25	17.0	120.0	48
VCBL-S6-CUP 130x30x25 TV	30	25	17.0	130.0	55
VCBL-S6-CUP 125x75x50 TV+ME	75	50	42.0	125.0	33
VCBL-S6-CUP 120x50x50 TV	50	50	42.0	120.0	48
VCBL-S6-CUP 130x30x50 TV	30	50	42.0	130.0	55
VCBL-S6-CUP 125x75x85 TV+ME	75	85	77.0	125.0	33
VCBL-S6-CUP 120x50x85 TV	50	85	77.0	120.0	48

シュマルツに連絡してください。 Schmalz K.K / 〒224-0027 横浜市都筑区大棚町3001-7/ +81 45 565-5150 / schmalz@schmalz.co.jp

真空クランプブロック VCBL-S6

SCM社製 TVシリーズ向け、高さ: 50 mm、75 mm、110 mm

型式	B [mm]	H [mm]	H2 [mm]	L [mm]	R1 [mm]
VCBL-S6-CUP 130x30x85 TV	30	85	77.0	130.0	55

マルチメディアによる製品紹介

メディア	リンク
製品紹介映像	https://vimeo.com/568894474 https://vimeo.com/567413631

シュマルツに連絡してください。 Schmalz K.K / 〒224-0027 横浜市都筑区大棚町3001-7/ +81 45 565-5150 / schmalz@schmalz.co.jp